平成26年度
那覇地区ミニバスケットボール秋季強化大会

日　時	会　場　校	試合予定時刻
1日目：　平成26年10月18日（土） 2日目：　平成26年10月19日（日） 8:30　第一試合練習開始 8:45　指導者ＭＴ 9:00　開会式（開始式） 開会式終了後１５分後に試合開始 試合時間　６－１－６－５－６－１－６（１０）	A・B　コート　最終日　真嘉比 C・D　コート　１日目　金　城 E・F　コート　１日目　牧　港 G・H　コート　１日目　真嘉比 I・J　コート　１日目　城　北	開会式終了後が9:30の場合 全日程（２日間） 第１試合　9:30 ～ 10:30 第２試合　10:30 ～ 11:30 第３試合　11:30 ～ 12:30 第４試合　12:30 ～ 13:30 第５試合　13:30 ～ 14:30 第６試合　14:30 ～ 15:30 第７試合　15:30 ～ 16:30 第８試合　16:30 ～ 17:30

男　子

平成26年10月18日（土）　平成26年10月19日（日）　真嘉比小学校　平成26年10月18日（土）

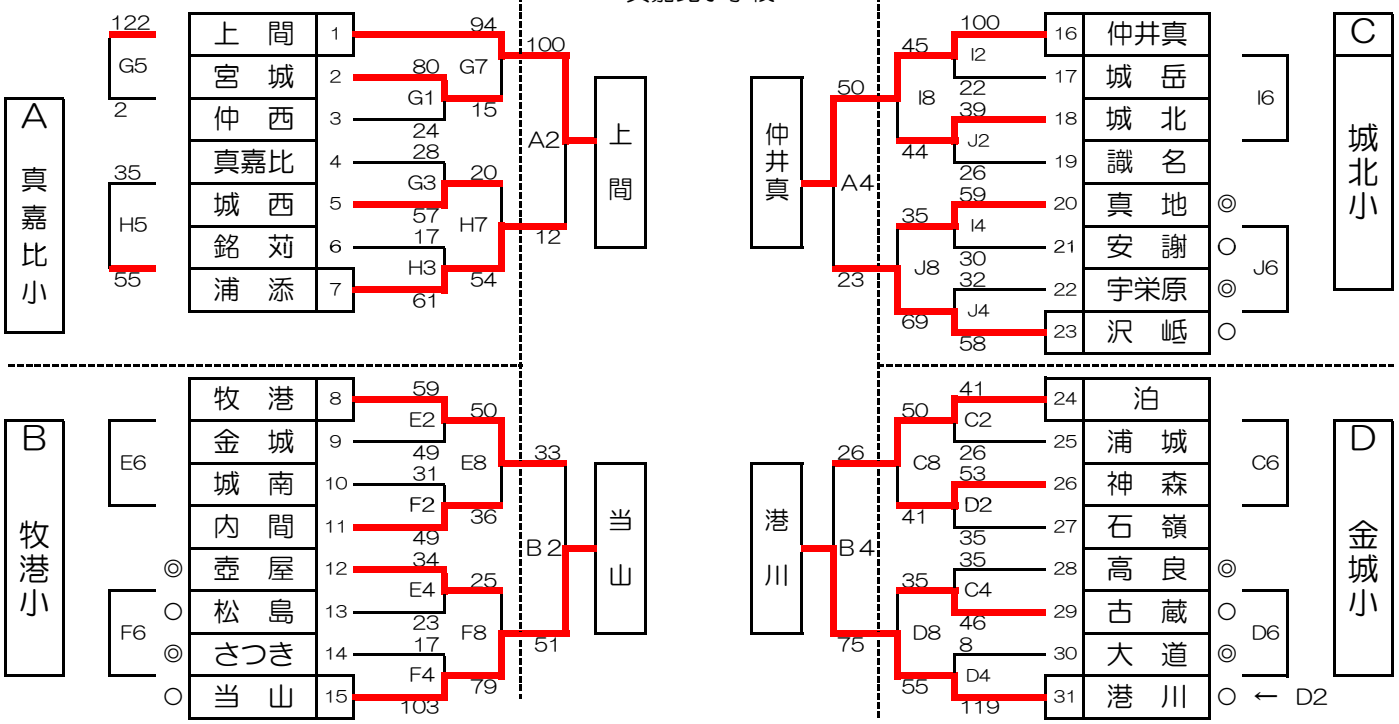

女　子

平成26年10月18日（土）　平成26年10月19日（日）　真嘉比小学校　平成26年10月１８日（土）

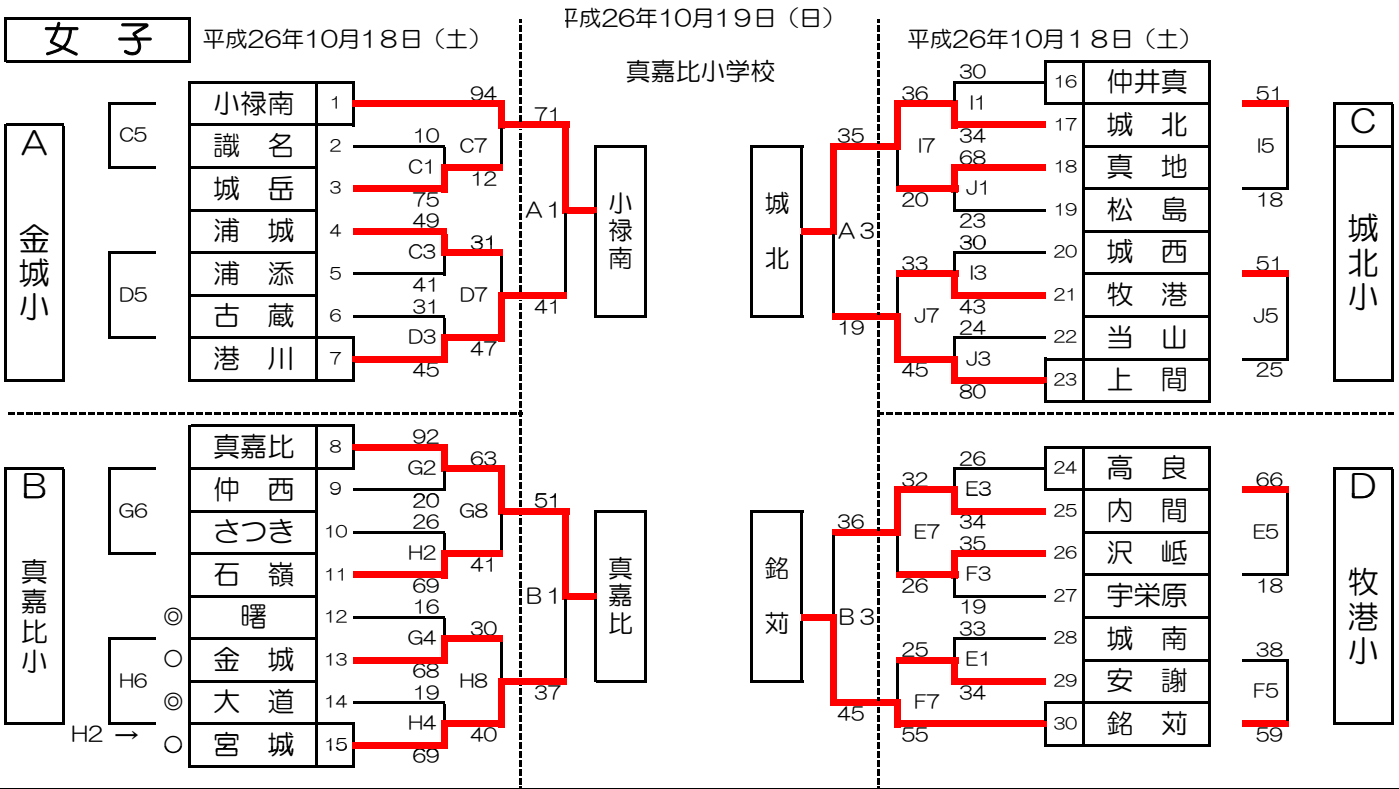

※◎は審判とＴＯ　○は審判のみ